PIED ALT 300
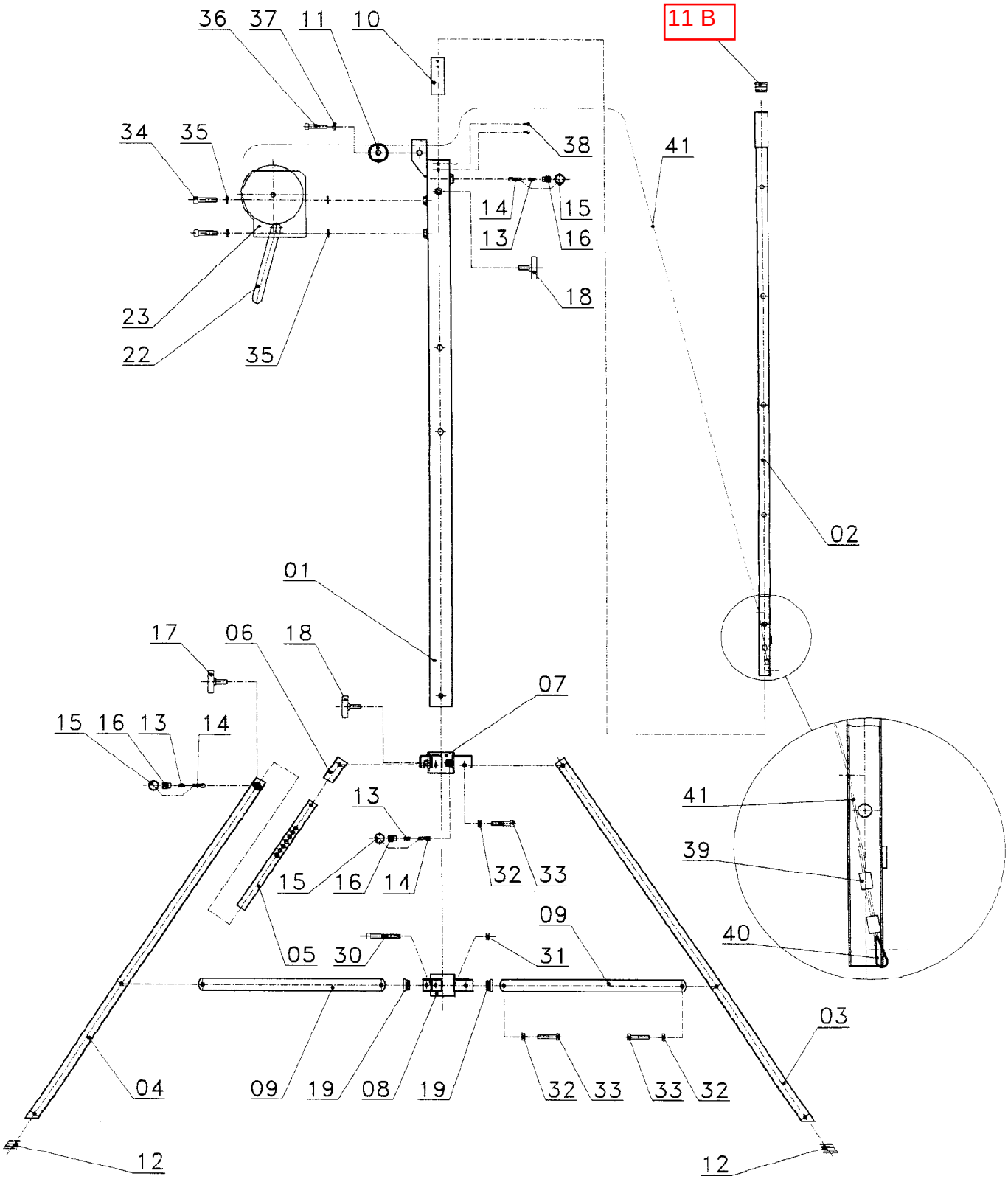
Alu Soudure Diffusion
Sarl au Capital de 15.248 euros
Route de Sedan
08460 LALOBBE
Tél 03.24.59.41.91 - Fax 03.24.59.01.97
Siret 430.326.264.00016 - APE 2879
FR 81 430.326.264